(19)中华人民共和国国家知识产权局

(12)实用新型专利

(10)授权公告号 CN 202141379 U
(45)授权公告日 2012.02.08

(21)申请号 201020681568.1

(22)申请日 2010.12.27

(73)专利权人 中国北方工业公司
地址 100053 北京市宣武区广安门南街甲12号
专利权人 湖南省轻武器研究所

(72)发明人 金银国 刘世君 薛金花 肖东强 黄歌德

(51)Int.Cl.
F41C 27/06(2006.01)

权利要求书 1 页 说明书 2 页 附图 1 页

(54)实用新型名称

一种自动榴弹发射器的供弹装置

(57)摘要

一种自动榴弹发射器的供弹装置。包括拨弹齿、拨弹导板，传动臂、滑板。供弹装置受弹器盖分为受弹器盖和上盖，它们通过锁轴相连接，受弹器盖很容易打开，方便退弹和装弹。该供弹机构加装了阻弹杆、阻弹齿、压弹定位板，使枪弹在三者的作用下装填固定到位。该供弹装置同时加装了挡弹套，挡弹套上的凹面能够保证在枪弹有较大的误差时仍能顺利发射，提高了供弹系统的整体性能。

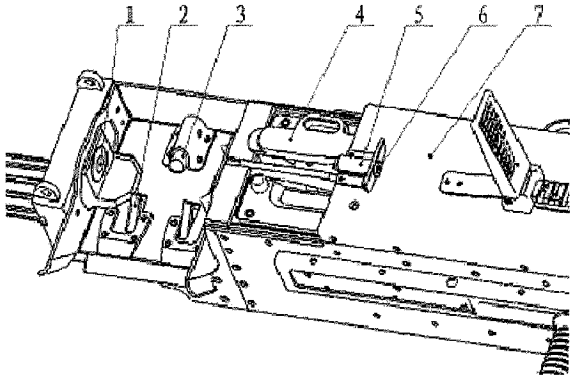

CN 202141379 U

1. 一种自动榴弹发射器的供弹装置，包括受弹器盖、拨弹齿、拨弹导板，传动臂、滑板，其特征在于：所述供弹装置上部装有压弹定位板，所述供弹装置下部装有阻弹杆和阻弹齿。

2. 如权利要求 1 所述的一种自动榴弹发射器的供弹装置，其特征在于：受弹器盖分为受弹器盖和上盖两部分，它们之间由锁轴相连接，上盖固定在机体身上。

一种自动榴弹发射器的供弹装置

技术领域

[0001] 本实用新型涉及一种自动武器的供弹机构，尤其是一种自动榴弹发射器的供弹装置。

背景技术

[0002] 在现有自动榴弹发射器的供弹装置中，枪弹的定位是通过进弹口本身、受弹器盖表面、脱弹齿、定位齿等来实现的。其中，受弹器盖和机匣盖为一整体部件，较长较重，机匣盖操作不方便，枪弹不能可靠固定到位，且出现卡弹故障时退出被卡弹困难，同时供弹盒前方的机身直接与枪弹接触，容易撞坏枪弹。

发明内容

[0003] 为克服现有供弹装置的不足，本实用新型提供了一种改进后的供弹装置。供弹装置便于装弹退弹，保证枪弹在受弹器内三点定位，定位可靠。在枪弹位置有较大偏差的情况下仍能够可靠的击发。

[0004] 本实用新型解决其技术问题所采用的技术方案是：一种自动榴弹发射器的供弹装置，包括受弹器盖、拨弹齿、拨弹导板，传动臂、滑板。所述供弹装置上部装有压弹定位板，所述供弹装置下部装有阻弹杆和阻弹齿。供弹装置由受弹器盖、拨弹齿、拨弹导板，传动臂、滑板、阻弹杆、阻弹齿、压弹定位片、挡弹套等部件构成，所述受弹器盖是将原有的机匣盖分为受弹器盖和上盖两部分，它们之间由受弹器盖锁轴相连接，上盖被固定在机体身上，向后拉受弹器盖锁轴片，受弹器盖打开，所述阻弹杆安装在供弹盒上，所述挡弹套在与枪弹接触的部分有凹面。

[0005] 本实用新型的有益效果是，通过加装阻弹杆，枪弹在阻弹杆、阻弹齿和压弹定位板三者的作用下能可靠固定到位。将原有的机匣盖分为受弹器盖和上盖两部分并通过锁轴相连接后，装弹退弹比较方便，结构简单、紧凑，开栓力小。挡弹套上的凹面能够保证在枪弹有较大的定位误差时仍能发射，提高了系统的整体可靠性。

附图说明

[0006] 下面结合附图和实施例对本实用新型进一步说明。

[0007] 图 1 是供弹机构下部分构造图。

[0008] 图 2 是供弹机构上部分构造图。

[0009] 图中 1. 挡弹套、2. 阻弹齿、3. 阻弹杆、4. 拨弹导板、5. 锁轴片、6. 锁轴、7. 上盖、8. 滑板、9. 压弹定位板、10. 拨弹齿、11. 受弹器盖、12. 传动臂。

具体实施方式

[0010] 图 1 和图 2 是同一个实施例。在图 1 和图 2 中，在射击准备过程中，自动机带动拨弹导板 (4) 向后运动，拨弹导板上的直槽和传动臂 (12) 一端的凸起配合，传动臂的另一端

与带有拨弹齿 (10) 的滑板 (8) 连接，传动臂推动滑板向外运动拨弹。

[0011] 枪弹进入供弹装置内向前运动使阻弹杆 (3) 受压，拨弹齿 (10) 拨弹完成后，阻弹杆 (3) 向外弹出，阻弹杆 (3)、阻弹齿 (2) 和压弹定位板 (9) 将弹固定到位，此时弹头对正挡弹套 (1) 并被固定，带有拨弹齿 (10) 的滑板 (8) 做往返直线移动拨弹，实现整个供弹机构的供弹需求。

[0012] 射击后，自动机复进，阻弹杆 (3) 向外弹出，阻弹杆 (3)、阻弹齿 (2) 和压弹定位板 (9) 将弹固定到位，供弹机构完成下一发弹的装填，循环实现整个射击过程的供弹需求。

[0013] 出现卡弹故障时，向后拉受弹器盖 (11) 上的锁轴片 (5)，受弹器盖 (11) 打开，此时可以方便的进行退弹和装弹。

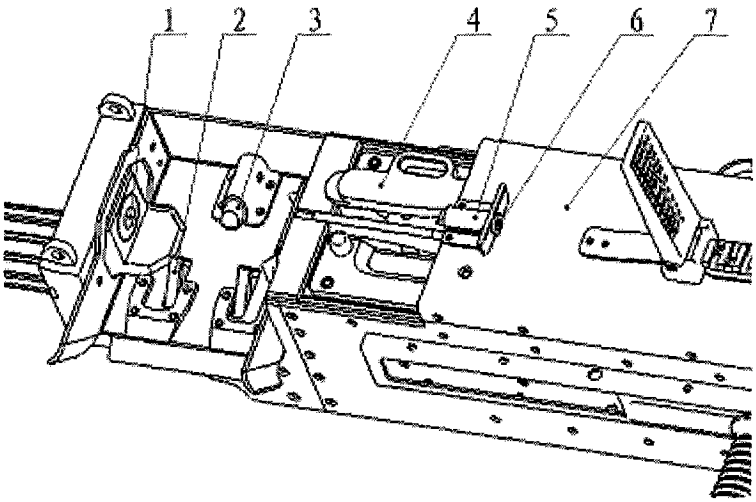

图 1

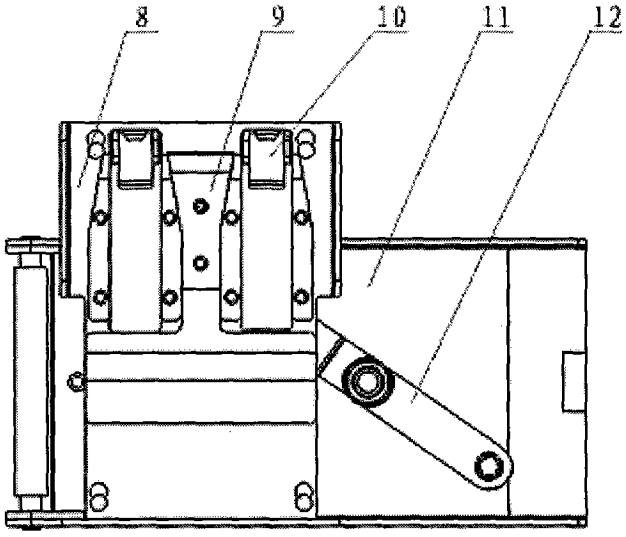

图 2